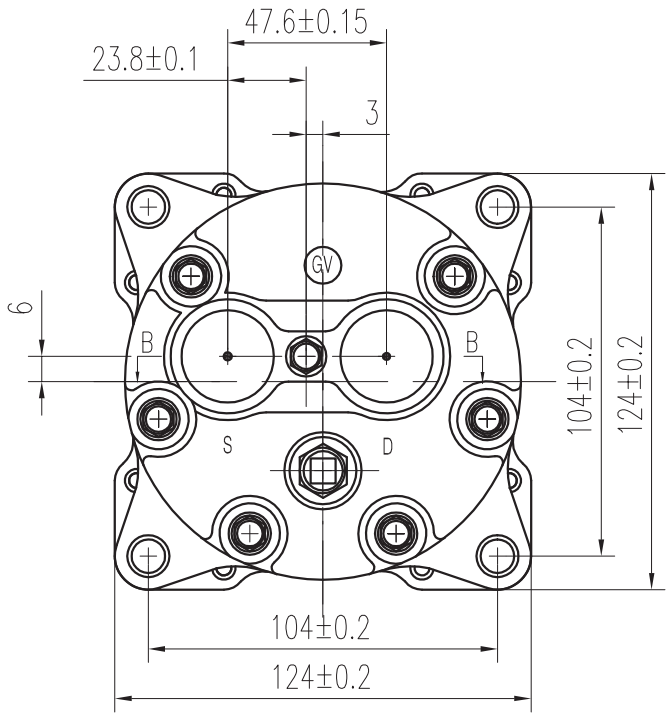

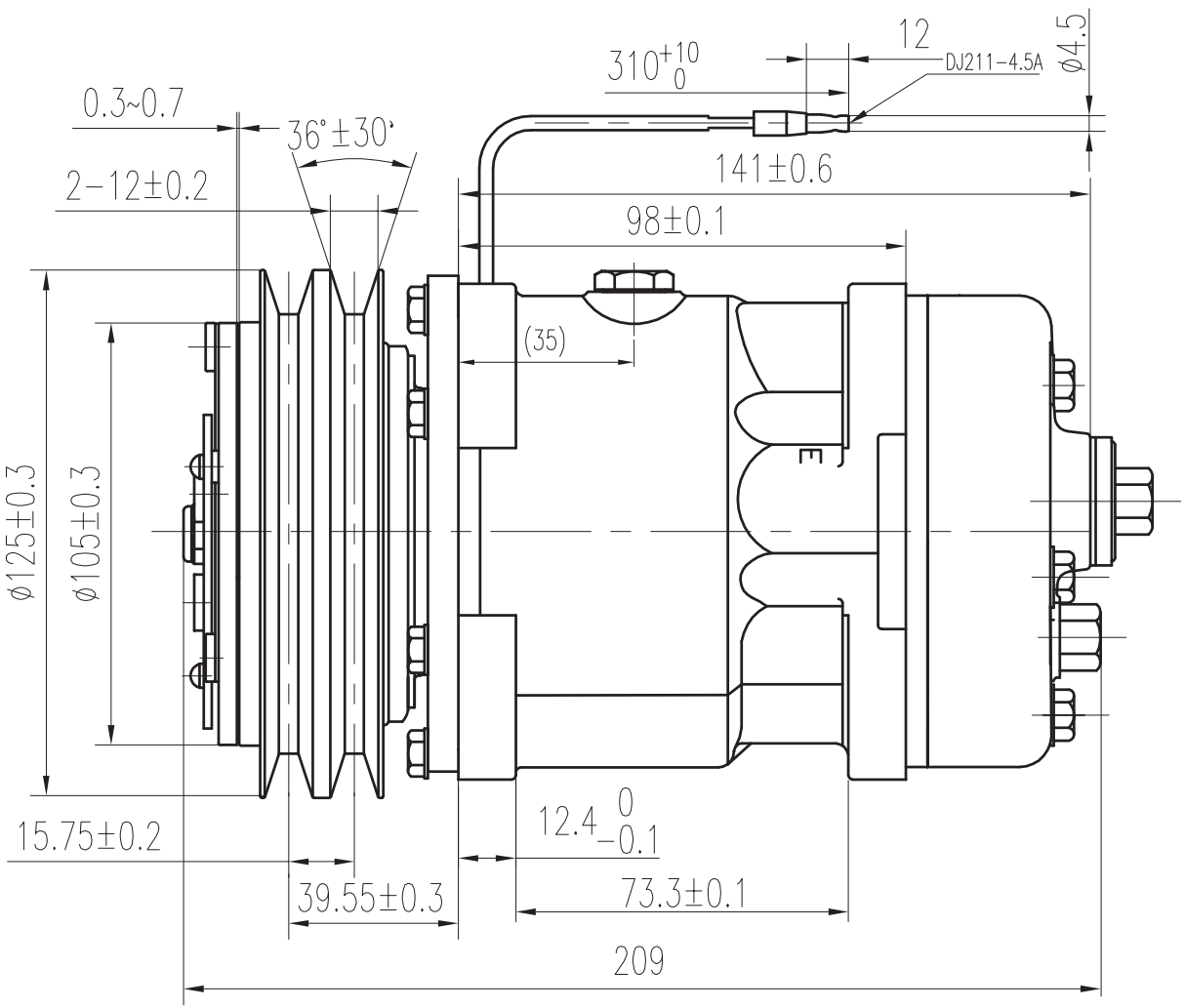

KOMPRESSOR SPEZIFIKATIONEN

Verdichter / Bauart	***7H13***
Volt (V)	***24***
Anschlusstechnik	***7/8“ x 3/4“***
Deckel-ID	***GV***
Kolbenanzahl	***7***
Hubraum	***129 ccm***
Ölmenge	***180 +10 0 ml***
Öltyp	***nach Hersteller***
Kältemittel	***R134a / R404a***
max. Druck	***HI/LOW: 3.6/2.0 Mpa***
Drehzahl max.	***7000 r / min***
Dauerdrehzahl max.	***6000 r / min***
Riemenscheibe	***2 A***
Riemenscheibe Ø	***125 mm***
Drehrichtung	***cw***
Drehmoment	***>38 N.m***
Bestellnummer	***fe1092-7302gv***