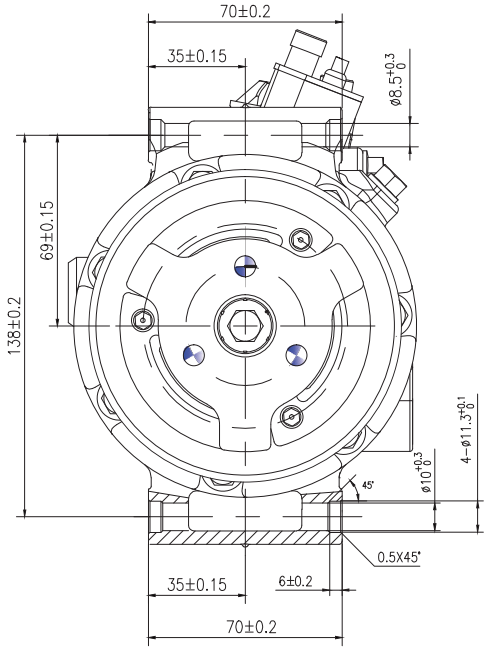

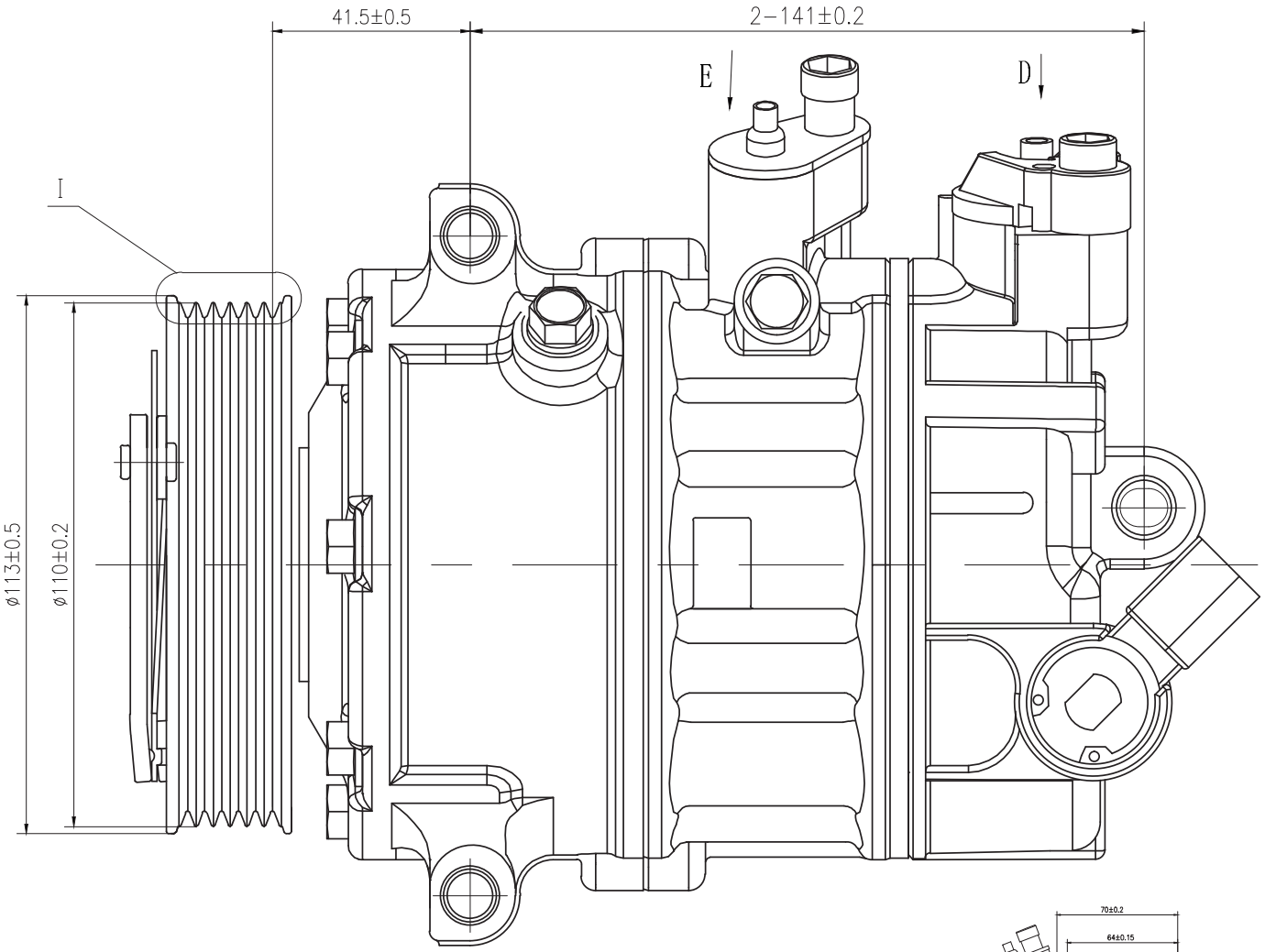

KOMPRESSOR SPEZIFIKATIONEN
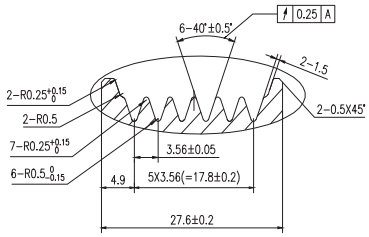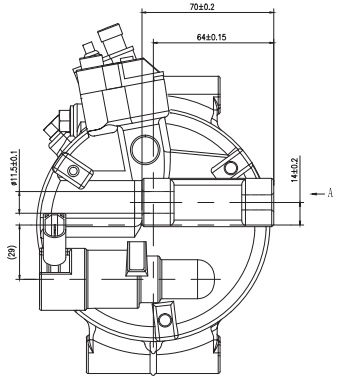
Verdichter / Bauart	***PXE16***
Volt (V)	***12***
Anschlusstechnik	***Top-PAD***
Deckel-ID	***EPA***
Kolbenanzahl	***7***
Hubraum	***170,5 ccm***
Ölmenge	***190 +20 0 ml***
Öltyp	***nach Hersteller***
Kältemittel	***R 134a***
Drehzahl max.	***9500 r / min***
Dauerdrehzahl max.	***8500 r / min***
Riemenscheibe	***6 PK***
Riemenscheibe Ø	***110 mm***
Drehrichtung	***cw***
Drehmoment	
Bestellnummer	***fe10-px16101***